SOCIOS COMPROMETIDOS.
EQUIPOS ROBUSTOS.™



SERIE S1.0-2.0 / S1.6 SL
GUÍA TÉCNICA

WWW.HYSTER.COM

DIMENSIONES DE LA CARRETILLA

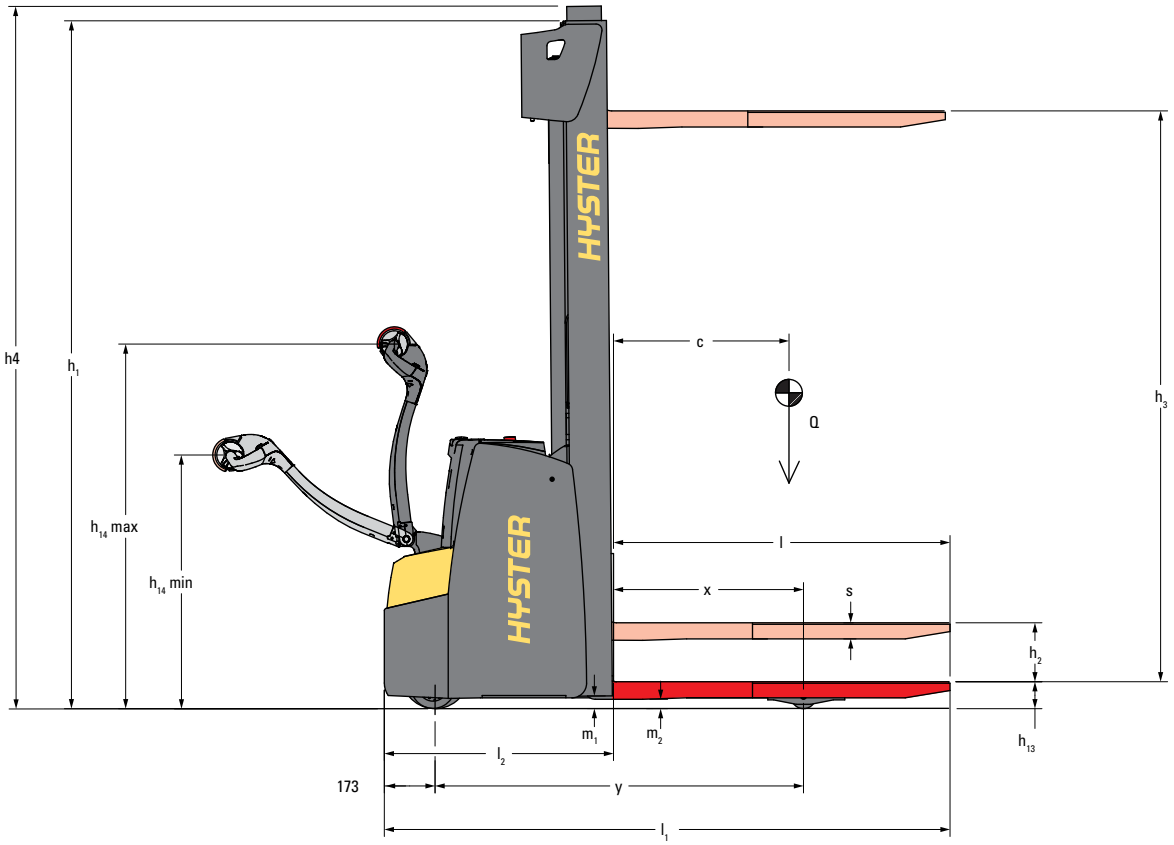

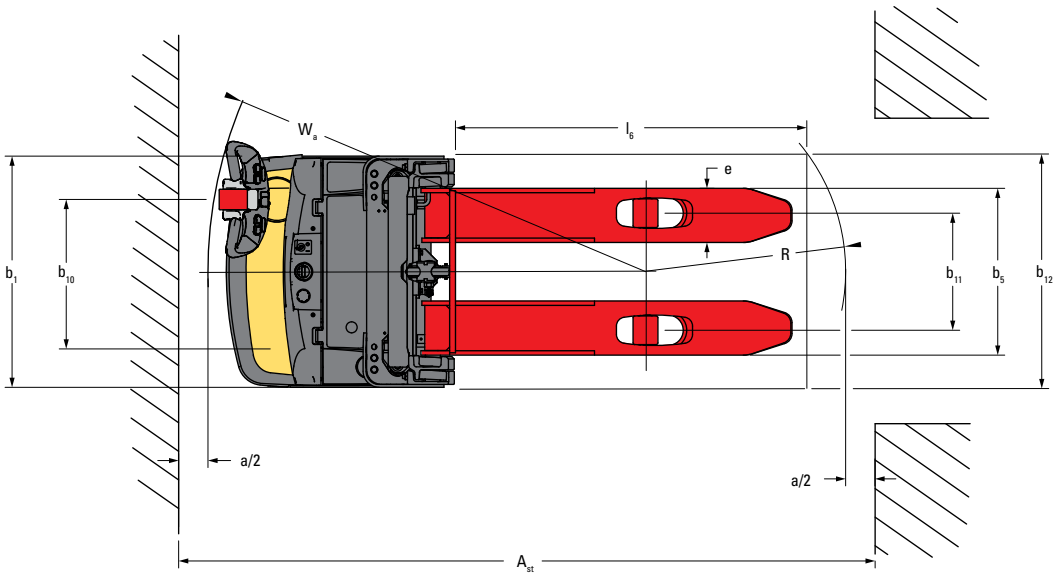

DIMENSIONES DE LA CARRETILLA

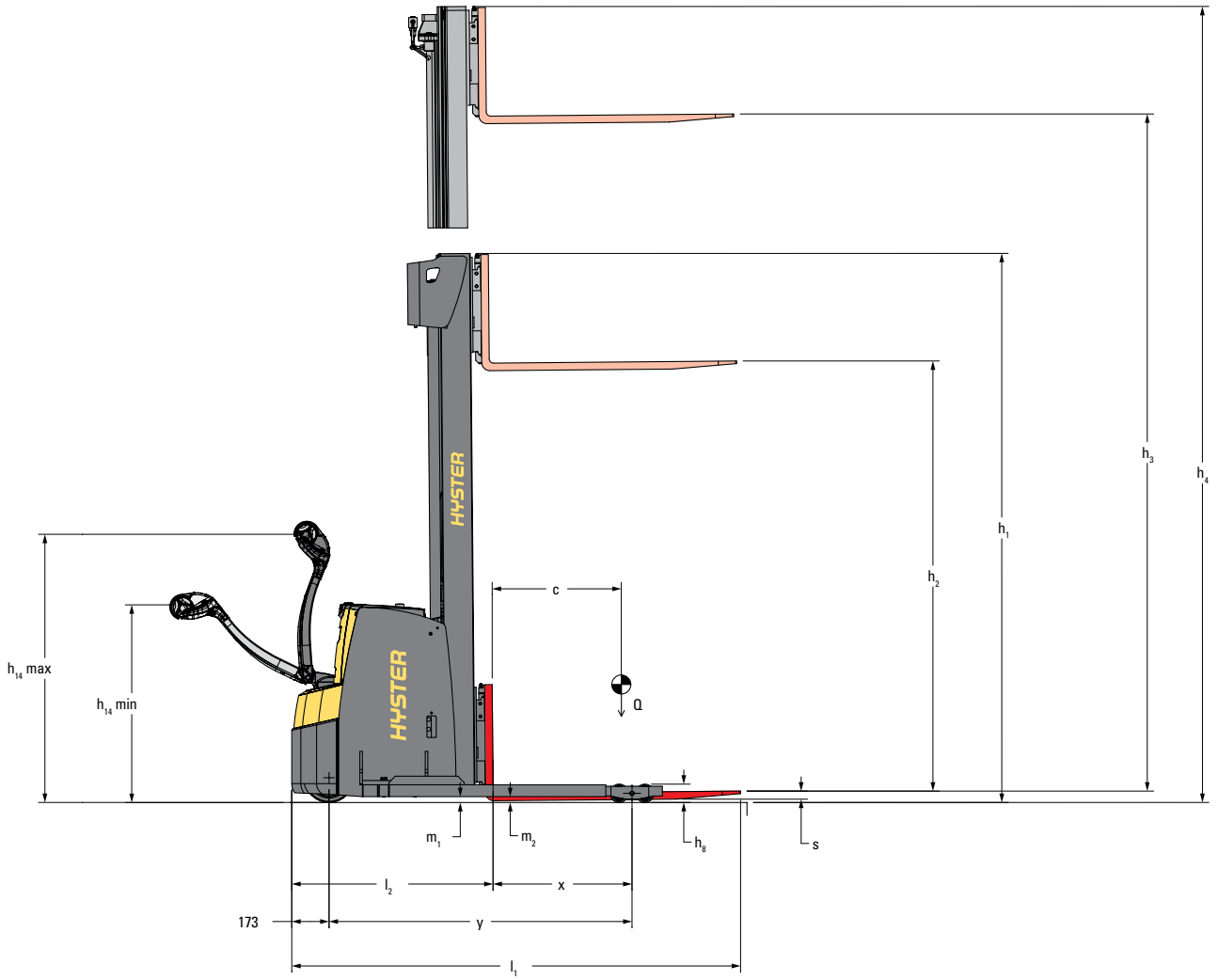

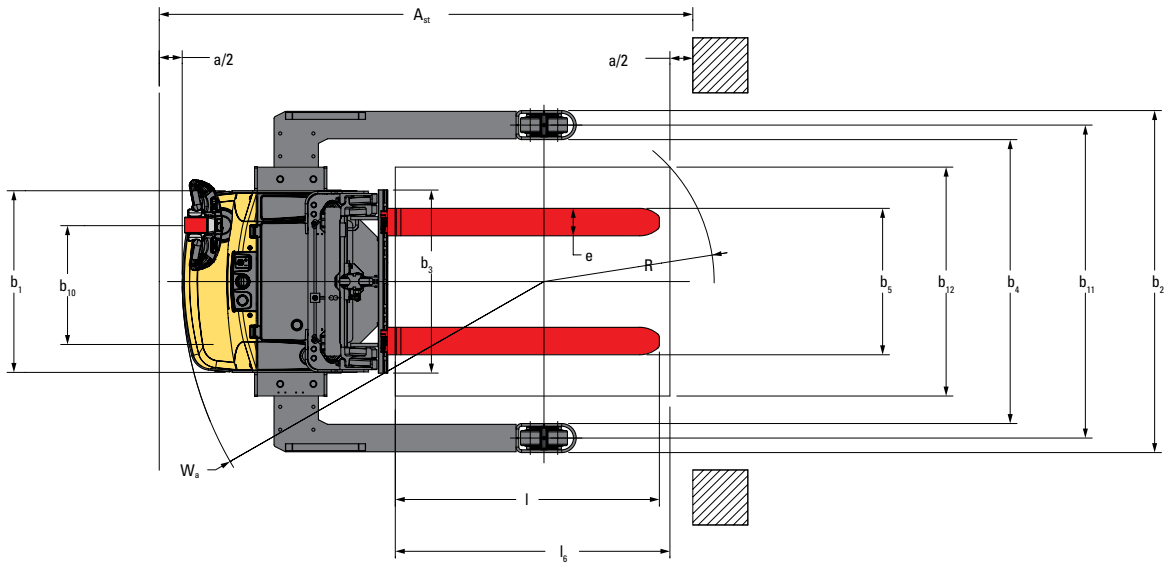

S1.0 / S1.2 / S1.4

GENERAL	1-1	Fabricante			HYSTER		HYSTER		HYSTER	
	1-2	Designación del modelo			S1.0		S1.2		S1.4	
	1-3	Propulsión			Eléctrica (batería)		Eléctrica (batería)		Eléctrica (batería)	
	1-4	Tipo de operario			A Pie		A Pie		A Pie	
	1-5	Capacidad nominal/carga nominal	Q_1	t	1,0		1,2		1,4	
	1-6	Distancia del centro de carga	c	mm	600		600		600	
	1-8	Distancia de carga, centro del árbol propulsor a la horquilla (**1**)	x	mm	648		649		649	
	1-9	Batalla	y	mm	1204		1259		1259	
PESO	2-1	Peso de servicio (**9**)		kg	956		1005		1038	
	2-2	Peso por eje, con carga, delantero/trasero		kg	676	1280	708	1497	741	1697
	2-3	Peso por eje, sin carga, delantero / trasero		kg	642	314	663	342	688	350
RUEDAS	3-1	Tipo de ruedas			Topthane / Poliuretano		Topthane / Poliuretano		Topthane / Poliuretano	
	3-2	Tamaño de las ruedas, delanteras			230 x 70		230 x 70		230 x 70	
	3-3	Tamaño de las ruedas, delanteras			85 x 100		85 x 100		85 x 70	
	3-4	Ruedas adicionales (dimensiones)			150 x 54		150 x 54		150 x 54	
	3-5	Número de ruedas, delanteras / traseras (x= ruedas conducidas)			1x+1/2		1x+1/2		1x+1/4	
	3-6	Banda de rodadura, delantera	b_{10}	mm	510		510		510	
	3-7	Banda de rodadura, trasera	b_{11}	mm	400		400		400	
DIMENSIONES	4-2	Altura, mástil descendido	h_1	mm	2100		2100		2100	
	4-3	Elevación libre	h_2	mm	100		100		100	
	4-4	Elevación	h_3	mm	3200		3200		3200	
	4-5	Altura, mástil extendido	h_4	mm	3728		3728		3728	
	4-6	Elevación inicial	h_3	mm	-		-		-	
	4-9	Altura barra de tracción en posición de tracción, mín/máx	h_{14}	mm	867	1223	867	1223	867	1223
	4-15	Altura, descendido	h_{13}	mm	90		90		90	
	4-19	Longitud total (**2**)	l_1	mm	1878		1933		1933	
	4-20	Longitud hasta la cara frontal de las horquillas (**2**)	l_2	mm	728		783		783	
	4-21	Anchura total	b_1/b_2	mm	790		790		790	
	4-22	Dimensiones de las horquillas DIN ISO 2331	s/e/l	mm	55 /185 / 1150 (**14**)		55 /185 / 1150 (**14**)		55 /185 / 1150 (**14**)	
	4-24	Anchura horquillas-tablero	b_3	mm	-		-		-	
	4-25	Distancia entre horquillas-brazos	b_5	mm	570 (**10**)		570 (**10**)		570 (**10**)	
	4-26	Distancia entre los brazos de las ruedas/superficies de carga	b_4	mm	-		-		-	
	4-31	Altura libre bajo el mástil, con carga	m_1	mm	42		42		42	
	4-32	Altura libre sobre el suelo, centro de batalla	m_2	mm	32		32		32	
	4-34-1	Anchura del pasillo con palés 1000 x 1200 en sentido transversal	Ast	mm	2307		2359		2359	
	4-34-4	Anchura del pasillo con palés 800 x 1200 en sentido longitudinal	Ast	mm	2293		2345		2345	
	4-35	Radio de giro (**15**)	W_a	mm	1411		1464		1464	
RENDIMIENTO	5-1	Velocidad de desplazamiento con carga / sin carga		km/h	6,0		6,0		6,0	
	5-1-1	Velocidad de desplazamiento con carga / sin carga, hacia atrás		km/h	6,0		6,0		6,0	
	5-2	Velocidad de elevación con carga/sin carga		m/s	0,15	0,23	0,17	0,28	0,16	0,28
	5-3	Velocidad de descenso con carga / sin carga		m/s	0,37	0,35	0,40	0,35	0,40	0,35
	5-7	Trepabilidad – 1,6 km/h, con carga / sin carga		%	5,2	12,6	4,3	11,9	3,7	11,5
	5-9	Trepabilidad máx. – 1,6 km/h, con carga / sin carga		%	12,5	25,1	10,9	24,4	9,6	24,5
	5-10	Freno de servicio			Electromagnético		Electromagnético		Electromagnético	
	6-1	Motor de tracción, S2 régimen 60 min		kW	1,2		1,2		1,2	
	6-2	Motor de elevación, S3 régimen 15 %		kW	2,2 (**12**)		3,0 (**12**)		3,0 (**12**)	
	6-3	Batería de conformidad con la norma DIN 43531/35/36 A, B, C, no			no		B		B	
	6-4	Tensión de batería/capacidad nominal K5		V/Ah	24 V/200 Ah (**4**)		24V/250 Ah (**5**)		24V/250 Ah (**6**)	
	6-5	Peso de la batería (**3**)		kg	185		212		212	
	6-6	Consumo de energía de acuerdo con el ciclo VDI (dirección mecánica/dirección eléctrica)		kWh/h	0,68	0,85	0,78	1,0	0,89	1,13
	8-1	Tipo de unidad de tracción			Controlador CA		Controlador CA		Controlador CA	
	10-7	Nivel de presión sonora en el puesto del conductor (dirección mecánica/dirección eléctrica)		dB(A)	67,6	64,0	67,6	64,0	67,6	64,0

GENERAL	1-1	Fabricante			HYSTER		HYSTER		HYSTER	
	1-2	Designación del modelo			S1.6		S2.0		S1.6 SL	
	1-3	Propulsión			Eléctrica (batería)		Eléctrica (batería)		Eléctrica (batería)	
	1-4	Tipo de operario			A Pie		A Pie		A Pie	
	1-5	Capacidad nominal/carga nominal	Q_1	t	1,6		2,0		1,6	
	1-6	Distancia del centro de carga	c	mm	600		600		600	
	1-8	Distancia de carga, centro del árbol propulsor a la horquilla (**1**)	x	mm	649		644		644	
	1-9	Batalla	y	mm	1331		1350		1422	
PESO	2-1	Peso de servicio (**9**)		kg	1145		1151		1431	
	2-2	Peso por eje, con carga, delantero/trasero		kg	805	1940	846	2305	950	2081
	2-3	Peso por eje, sin carga, delantero / trasero		kg	748	397	771	380	893	538
RUEDAS	3-1	Tipo de ruedas			Topthane / Poliuretano		Topthane / Poliuretano		Topthane / Poliuretano	
	3-2	Tamaño de las ruedas, delanteras			230 x 70		230 x 70		230 x 70	
	3-3	Tamaño de las ruedas, delanteras			85 x 70		85 x 70		85 x 70	
	3-4	Ruedas adicionales (dimensiones)			150 x 54		150 x 54		125 x 60	
	3-5	Número de ruedas, delanteras / traseras (x= ruedas conducidas)			1x+1/4		1x+1/4		1x+1/4	
	3-6	Banda de rodadura, delantera	b_{10}	mm	510		510		522	
	3-7	Banda de rodadura, trasera	b_{11}	mm	400		400		968 / 1168 / 1368	
DIMENSIONES	4-2	Altura, mástil descendido	h_1	mm	2100		2100		2100	
	4-3	Elevación libre	h_2	mm	100		100		100	
	4-4	Elevación	h_3	mm	3200		3000		3200	
	4-5	Altura, mástil extendido	h_4	mm	3728		3572		3728	
	4-6	Elevación inicial	h_3	mm	-		-		-	
	4-9	Altura barra de tracción en posición de tracción, mín/máx	h_{14}	mm	867	1223	867	1223	867	1223
	4-15	Altura, descendido	h_{13}	mm	90		90		55	
	4-19	Longitud total (**2**)	l_1	mm	2005		2005		2086	
	4-20	Longitud hasta la cara frontal de las horquillas (**2**)	l_2	mm	855		855		935	
	4-21	Anchura total	b_1/b_2	mm	790		790		794 / 1095-1295-1495	
	4-22	Dimensiones de las horquillas DIN ISO 2331	s/e/l	mm	55 /185 / 1150 (**14**)		65 /185 / 1150 (**14**)		35 /120 / 1150	
	4-24	Anchura horquillas-tablero	b_3	mm	-		-		800 / 1000 /1200	
	4-25	Distancia entre horquillas-brazos	b_5	mm	570 (**10**)		570 (**10**)		-	
	4-26	Distancia entre los brazos de las ruedas/superficies de carga	b_4	mm	-		-		841-1041-1241	
	4-31	Altura libre bajo el mástil, con carga	m_1	mm	42		42		42	
	4-32	Altura libre sobre el suelo, centro de batalla	m_2	mm	32		32		26	
	4-34-1	Anchura del pasillo con palés 1000 x 1200 en sentido transversal	Ast	mm	2428		2428		2504	
	4-34-4	Anchura del pasillo con palés 800 x 1200 en sentido longitudinal	Ast	mm	2414		2414		2490	
	4-35	Radio de giro (**15**)	W_a	mm	1533		1533		1607	
RENDIMIENTO	5-1	Velocidad de desplazamiento con carga / sin carga		km/h	6,0		6,0		6,0	
	5-1-1	Velocidad de desplazamiento con carga / sin carga, hacia atrás		km/h	6,0		6,0		6,0	
	5-2	Velocidad de elevación con carga/sin carga		m/s	0,14	0,28	0,10	0,19	0,14	0,28
	5-3	Velocidad de descenso con carga / sin carga		m/s	0,40	0,35	0,24	0,17	0,40	0,35
	5-7	Trepabilidad – 1,6 km/h, con carga / sin carga		%	3,1	10,2	2,9	11,5	3,1	8,9
	5-9	Trepabilidad máx. – 1,6 km/h, con carga / sin carga		%	8,3	22,8	7,0	22,6	7,4	17,8
	5-10	Freno de servicio			Electromagnético		Electromagnético		Electromagnético	
	6-1	Motor de tracción, S2 régimen 60 min		kW	1,2		1,2		1,2	
	6-2	Motor de elevación, S3 régimen 15 %		kW	3,0 (**13**)		3,0 (**13**)		3,0 (**13**)	
	6-3	Batería de conformidad con la norma DIN 43531/35/36 A, B, C, no			B		B		B	
	6-4	Tensión de batería/capacidad nominal K5		V/Ah	24 V/375 Ah (**7**)		24 V/375 Ah (**7**)		24 V/375 Ah (**16**)	
	6-5	Peso de la batería (**3**)		kg	288		288		288	
	6-6	Consumo de energía de acuerdo con el ciclo VDI (dirección mecánica/dirección eléctrica)		kWh/h	0,99	1,13	0,99	1,13	0,99	1,13
	8-1	Tipo de unidad de tracción			Controlador CA		Controlador CA		Controlador CA	
	10-7	Nivel de presión sonora en el puesto del conductor (dirección mecánica/dirección eléctrica)		dB(A)	67,6	64,0	67,6	64,0	67,6	64,0

TABLAS DE HORQUILLAS

MÁSTIL DE 2 ETAPAS

	Longitud horquillas (1)	Batalla	Radio de giro (3)	Distancia entre los brazos de las horquillas	Longitud hasta la cara de las horquillas (2) (3)	Longitud total (3)	Distancia de carga (1)	Dimensiones de la carga			Anchura pasillo (3)
	l (mm)	y (m)	Wa (mm)	b_5 (mm)	l_2 (mm)	l_1 (mm)	x (mm)	l_6 (mm)	b_{12} (mm)	Posición palé	A_{st} (mm)
S1.0	800	1004	1328	520/570/680	728	1528	448	1000	800	transversalmente	2210
								800	800	longitudinalmente	2061
	1000	1204	1411	520/570/680	728	1728	648	1000	1000	transversalmente	2222
								1000	800	longitudinalmente	2144
	1150	1204	1411	520/570/680	728	1878	648	1000	1200	transversalmente	2307
								1200	800	longitudinalmente	2293
	1400	1404	1714	520/570/680	728	2128	848	1000	1400	transversalmente	2630
								1400	800	longitudinalmente	2596
	1600	1404	1714	520/570/680	728	2328	848	1000	1600	transversalmente	2728
								1600	800	longitudinalmente	2766

MÁSTIL DE 2 ETAPAS

	Longitud horquillas (1)	Batalla	Radio de giro (3)	Distancia entre los brazos de las horquillas	Longitud hasta la cara de las horquillas (2) (3)	Longitud total (3)	Distancia de carga (1)	Dimensiones de la carga			Anchura pasillo (3)
	l (mm)	y (m)	Wa (mm)	b_5 (mm)	l_2 (mm)	l_1 (mm)	x (mm)	l_6 (mm)	b_{12} (mm)	Posición palé	A_{st} (mm)
S1.2 | S1.4 (250 AH)	800	1059	1377	520/570/680	783	1583	449	1000	800	transversalmente	2258
								800	800	longitudinalmente	2109
	1000	1259	1464	520/570/680	783	1783	649	1000	1000	transversalmente	2275
								1000	800	longitudinalmente	2196
	1150	1259	1464	520/570/680	783	1933	649	1000	1200	transversalmente	2359
								1200	800	longitudinalmente	2345
	1400	1459	1764	520/570/680	783	2183	849	1000	1400	transversalmente	2680
								1400	800	longitudinalmente	2645
	1600	1459	1764	520/570/680	783	2383	849	1000	1600	transversalmente	2778
								1600	800	longitudinalmente	2815

MÁSTIL DE 3 ETAPAS

	Longitud horquillas (1)	Batalla	Radio de giro (3)	Distancia entre los brazos de las horquillas	Longitud hasta la cara de las horquillas (2) (3)	Longitud total (3)	Distancia de carga (1)	Dimensiones de la carga			Anchura pasillo (3)
	l (mm)	y (m)	Wa (mm)	b_5 (mm)	l_2 (mm)	l_1 (mm)	x (mm)	l_6 (mm)	b_{12} (mm)	Posición palé	A_{st} (mm)
S1.2 | S1.4 (250 AH)	800	1059	1377	520/570/680	826	1626	406	1000	800	transversalmente	2293
								800	800	longitudinalmente	2138
	1000	1259	1464	520/570/680	826	1826	606	1000	1000	transversalmente	2301
								1000	800	longitudinalmente	2225
	1150	1259	1464	520/570/680	826	1976	606	1000	1200	transversalmente	2382
								1200	800	longitudinalmente	2380
	1400	1459	1764	520/570/680	826	2226	806	1000	1400	transversalmente	2690
								1400	800	longitudinalmente	2680
	1600	1459	1764	520/570/680	826	2426	806	1000	1600	transversalmente	2787
								1600	800	longitudinalmente	2853

MÁSTIL DE 2 ETAPAS

	Longitud horquillas (1)	Batalla	Radio de giro (3)	Distancia entre los brazos de las horquillas	Longitud hasta la cara de las horquillas (2) (3)	Longitud total (3)	Distancia de carga (1)	Dimensiones de la carga			Anchura pasillo (3)
	l (mm)	y (m)	Wa (mm)	b_5 (mm)	l_2 (mm)	l_1 (mm)	x (mm)	l_6 (mm)	b_{12} (mm)	Posición palé	A_{st} (mm)
S1.4 (375 AH) | S1.6	800	1131	1441	520/570/680	728	1528	449	1000	800	transversalmente	2322
								800	800	longitudinalmente	2173
	1000	1331	1533	520/570/680	728	1728	649	1000	1000	transversalmente	2344
								1000	800	longitudinalmente	2265
	1150	1331	1533	520/570/680	855	2005	649	1000	1200	transversalmente	2428
								1200	800	longitudinalmente	2414
	1400	1531	1829	520/570/680	728	2128	849	1000	1400	transversalmente	2745
								1400	800	longitudinalmente	2709
	1600	1531	1829	520/570/680	728	2328	849	1000	1600	transversalmente	2843
								1600	800	longitudinalmente	2879

TABLAS DE HORQUILLAS

MÁSTIL DE 3 ETAPAS

	Longitud horquillas (1)	Batalla	Radio de giro (3)	Distancia entre los brazos de las horquillas	Longitud hasta la cara de las horquillas (2) (3)	Longitud total (3)	Distancia de carga (1)	Dimensiones de la carga			Anchura pasillo (3)
	l (mm)	y (m)	Wa (mm)	b_5 (mm)	l_2 (mm)	l_1 (mm)	x (mm)	l_6 (mm)	b_{12} (mm)	Posición palé	A_{st} (mm)
S1.4 (375 AH) | S1.6	800	1131	1441	520/570/680	898	1698	406	1000	800	transversalmente	2357
								800	800	longitudinalmente	2202
	1000	1331	1533	520/570/680	898	1898	606	1000	1000	transversalmente	2370
								1000	800	longitudinalmente	2294
	1150	1331	1533	520/570/680	898	2048	606	1000	1200	transversalmente	2451
								1200	800	longitudinalmente	2449
	1400	1531	1829	520/570/680	898	2298	806	1000	1400	transversalmente	2755
								1400	800	longitudinalmente	2745
	1600	1531	1829	520/570/680	898	2498	806	1000	1600	transversalmente	2852
								1600	800	longitudinalmente	2918

MÁSTIL DE 2 ETAPAS

	Longitud horquillas (1)	Batalla	Radio de giro (3)	Distancia entre los brazos de las horquillas	Longitud hasta la cara de las horquillas (2) (3)	Longitud total (3)	Distancia de carga (1)	Dimensiones de la carga			Anchura pasillo (3)
	l (mm)	y (m)	Wa (mm)	b_5 (mm)	l_2 (mm)	l_1 (mm)	x (mm)	l_6 (mm)	b_{12} (mm)	Posición palé	A_{st} (mm)
S2.0	800	1131	1441	520/570/680	728	1528	449	1000	800	transversalmente	2322
								800	800	longitudinalmente	2173
	1000	1331	1533	520/570/680	728	1728	649	1000	1000	transversalmente	2344
								1000	800	longitudinalmente	2265
	1150	1331	1533	520/570/680	855	2005	649	1000	1200	transversalmente	2428
								1200	800	longitudinalmente	2414

MÁSTIL DE 2 ETAPAS

	Longitud horquillas (1)	Batalla	Radio de giro (3)	Distancia entre los brazos de las horquillas	Longitud hasta la cara de las horquillas (2) (3)	Longitud total (3)	Distancia de carga (1)	Dimensiones de la carga			Anchura pasillo (3)
	l (mm)	y (m)	Wa (mm)	b_5 (mm)	l_2 (mm)	l_1 (mm)	x (mm)	l_6 (mm)	b_{12} (mm)	Posición palé	A_{st} (mm)
S1.6 SL	800	1208	1510	800/1000/1200	728	1528	446	1000	800	transversalmente	2393
								800	800	longitudinalmente	2244
	950	1408	1607	800/1000/1200	728	1678	646	1000	1000	transversalmente	2420
								1000	800	longitudinalmente	2341
	1150	1408	1607	800/1000/1200	935	2085	646	1000	1200	transversalmente	2504
								1200	800	longitudinalmente	2490
	1400	1608	1899	800/1000/1200	728	2128	846	1000	1400	transversalmente	2815
								1400	800	longitudinalmente	2782
	1600	1608	1899	800/1000/1200	728	2328	846	1000	1600	transversalmente	2913
								1600	800	longitudinalmente	2952

MÁSTIL DE 3 ETAPAS

	Longitud horquillas (1)	Batalla	Radio de giro (3)	Distancia entre los brazos de las horquillas	Longitud hasta la cara de las horquillas (2) (3)	Longitud total (3)	Distancia de carga (1)	Dimensiones de la carga			Anchura pasillo (3)
	l (mm)	y (m)	Wa (mm)	b_5 (mm)	l_2 (mm)	l_1 (mm)	x (mm)	l_6 (mm)	b_{12} (mm)	Posición palé	A_{st} (mm)
S1.6 SL	800	1208	1510	800/1000/1200	978	1778	403	1000	800	transversalmente	2429
								800	800	longitudinalmente	2274
	950	1408	1607	800/1000/1200	978	1928	603	1000	1000	transversalmente	2445
								1000	800	longitudinalmente	2371
	1150	1408	1607	800/1000/1200	978	2128	603	1000	1200	transversalmente	2526
								1200	800	longitudinalmente	2526
	1400	1608	1899	800/1000/1200	978	2378	803	1000	1400	transversalmente	2826
								1400	800	longitudinalmente	2817
	1600	1608	1899	800/1000/1200	978	2578	803	1000	1600	transversalmente	2923
								1600	800	longitudinalmente	2990

INFORMACIÓN DEL MÁSTIL

2 ETAPAS NFL

		Altura de elevación h_3 (mm)	Elevación libre h_2 (m)	Altura, mástil descendido h_1 (mm) (**1**)	Altura, mástil extendido h_4 (mm) (**2**)	Peso del mástil (kg) (**3**)
S1.2 | S1.4 | S1.6	S1.0	2800	100	1900 (**4**)	3328	329
		3000	100	2000 (**4**)	3528	343
		3200	100	2100	3728	356
		3400	100	2200	3928	369
		3600	100	2300	4128	382
		3800	100	2400	4328	395
		4000	100	2500	4528	409
		4200	100	2600	4728	422

2 ETAPAS FFL

		Altura de elevación h_3 (mm)	Elevación libre h_2 (m)	Altura, mástil descendido h_1 (mm) (**1**)	Altura, mástil extendido h_4 (mm) (**2**)	Peso del mástil (kg) (**3**)
S1.2 | S1.4 | S1.6	S1.0	2740	1418	1850 (**4**)	3268	341
		2940	1518	1950 (**4**)	3468	354
		3140	1618	2050	3668	367
		3340	1718	2150	3868	380
		3540	1818	2250	4068	393
		3740	1918	2350	4268	406
		3940	2018	2450	4468	419
		4140	2118	2550	4668	432

3 ETAPAS FFL

	Altura de elevación h_3 (mm)	Elevación libre h_2 (m)	Altura, mástil descendido h_1 (mm) (**1**)	Altura, mástil extendido h_4 (mm) (**2**)	Peso del mástil (kg) (**3**)
S1.2	4040	1318	1850 (**4**)	4606	462
	4340	1418	1950 (**4**)	4906	481
	4620	1518	2050	5186	499
	4900	1618	2150	5466	518

3 ETAPAS FFL

		Altura de elevación h_3 (mm)	Elevación libre h_2 (m)	Altura, mástil descendido h_1 (mm) (**1**)	Altura, mástil extendido h_4 (mm) (**2**)	Peso del mástil (kg) (**3**)
S1.6	S1.4	4040	1318	1850 (**4**)	4606	462
		4340	1418	1950 (**4**)	4906	481
		4620	1518	2050	5186	499
		4900	1618	2150	5466	518
		5180	1718	2250	5746	537
		5460	1818	2350	6026	556
		5740	1918	2450	6306	575
		6020	2018	2550	6586	594

2 ETAPAS NFL

		Altura de elevación h_3 (mm)	Elevación libre h_2 (m)	Altura, mástil descendido h_1 (mm) (**1**)	Altura, mástil extendido h_4 (mm) (**2**)	Peso del mástil (kg) (**3**)
S2.0		2600	100	1900	3172	327
		2800	100	2000	3372	340
		3000	100	2100	3572	353
		3200	100	2200	3772	366
		3400	100	2300	3972	379
		3600	100	2400	4172	393
		3800	100	2500	4372	406
		4000	100	2600	4572	419

3 ETAPAS FFL

		Altura de elevación h_3 (mm)	Elevación libre h_2 (m)	Altura, mástil descendido h_1 (mm) (**1**)	Altura, mástil extendido h_4 (mm) (**2**)	Peso del mástil (kg) (**3**)
	S1.6 SL	4040	1318	1850 (**4**)	4606	462
		4340	1418	1950 (**4**)	4906	481
		4620	1518	2050	5186	499
		4900	1618	2150	5466	518
		5180	1718	2250	5746	537
		5460	1818	2350	6026	556

EQUIPAMIENTO ESTÁNDAR Y OPCIONAL

ERGONOMÍA	S1.0	S1.2	S1.4	S1.6	S2.0	S1.6 SL
Arranque con Interruptor de Llave de Contacto	X	X	X	X	X	X
Clave de Acceso de Operario	0	0	0	0	0	0
Tablilla Sujetapapeles A4	0	0	0	0	0	0
Barra Multipropósito encima de la cubierta del motor	0	0	0	0	0	0
Barra Multipropósito – Transversal	0	0	0	0	0	0
Abrazadera Multipropósito – 1 Unidad	0	0	0	0	0	0
Abrazadera Multipropósito – 2 Unidades	0	0	0	0	0	0
Portabotellas	0	0	0	0	0	0
Portarrollos de Película Extensible	0	0	0	0	0	0
Elevación/Descenso Proporcional en Cabezal de Timón	X	X	X	X	X	X
CONSTRUCCIÓN	**S1.0**	**S1.2**	**S1.4**	**S1.6**	**S2.0**	**S1.6**
Bastidor B5=520mm	0	0	0	0	-	-
Bastidor B5=570mm	X	X	X	X	X	-
Bastidor B5=680mm	0	0	0	0	-	-
Bastidor B4=841mm	-	-	-	-	-	X
Bastidor B4=1041mm	-	-	-	-	-	0
Bastidor B4=1241mm	-	-	-	-	-	0
Construcción Estándar	X	X	X	X	X	X
Construcción para Almacenamiento en Frío (-30 °C)	0	0	0	0	0	0
Protección contra la Corrosión	0	0	0	0	0	0
ELEVACIÓN	**S1.0**	**S1.2**	**S1.4**	**S1.6**	**S2.0**	**S1.6**
Mástil 2 etapas Sin Elevación Libre 2800 mm	X	0	0	0	-	0
Mástil 2 etapas Sin Elevación Libre 3200 mm	0	X	X	X	-	X
Mástil 2 etapas Sin Elevación Libre 3000 mm	-	-	-	-	X	-
Otros mástiles	0	0	0	0	0	0
Tablero FEM2A 850mm	-	-	-	-	-	X
Rejilla Soporte de Carga Altura 1000mm	0	0	0	0	0	-
Horquillas Conicidad Estándar Tipo Soldado 1150 mm x 570 mm x 55 mm	X	X	X	X	-	-
Horquillas Conicidad Estándar Tipo Soldado 1150 mm x 570mm x 65 mm	-	-	-	-	X	-
Horquillas Conicidad Estándar Tipo FEM 800 mm x 120 mm x 35 mm	-	-	-	-	-	X
Otros tamaños de horquillas	0	0	0	0	0	0
FUNCIONAMIENTO	**S1.0**	**S1.2**	**S1.4**	**S1.6**	**S2.0**	**S1.6**
Válvula de Control Hidráulico 1 Función (0 Auxiliares)	X	X	X	X	X	X
Alarma Audible de Marcha Adelante (Horquillas Detrás)	0	0	0	0	0	0
Alarma Audible de Marcha Atrás (Horquillas Delante)	0	0	0	0	0	0
Alarma Audible de Marcha Adelante y Marcha Atrás	0	0	0	0	0	0
Luz de Aviso a Peatones (P.A.L.)	0	0	0	0	0	0
Luz de Aviso a Peatones (P.A.L.) Delantera	0	0	0	0	0	0
Protección de Mástil de Lexan	0	0	0	0	0	0
Protección del Mástil de Malla Metálica	X	X	X	X	X	X
Sistema de gestión de recursos inalámbricos Hyster Tracker	0	0	0	0	0	0
Gestión de recursos inalámbricos Hyster Tracker – Acceso / Verificación	0	0	0	0	0	0
Gestión de recursos inalámbricos Hyster Tracker – Monitorización	0	0	0	0	0	0
Rueda de Tracción de Topthane 230 x 70 mm	X	X	X	X	X	X
Rueda de Tracción de NDIIThane 230 x 70 mm	0	0	0	0	0	0
Rueda de Tracción Conductiva de NDIIThane 230 x 70 mm	0	0	0	0	0	0
Rueda de Tracción de Dynaroll 230 x 70mm	0	0	0	0	0	0
Rueda de Tracción de Redthane 230 x 70mm	0	0	0	0	0	0
Ruedas de Carga de Poliuretano Tándem 85 x 70 mm	0	0	X	X	X	X
Ruedas de Carga de Poliuretano Sencillas 85 x 100 mm	X	X	-	-	-	-
Ruedas de Carga de Poliuretano Sencillas 85 x 100 mm	X	X	-	-	-	-
BATERÍAS	**S1.0**	**S1.2**	**S1.4**	**S1.6**	**S2.0**	**S1.6**
Baterías 24 V 150-200 Ah	0	-	-	-	-	-
Baterías 24 V 210-250 Ah	-	0	-	-	-	-
Baterías 24 V 315-375 Ah	-	-	0	0	0	0
Compartimento de Batería 650 x 150 x 680mm (para Batería BS 150/200 Ah)	X	-	-	-	-	-
Compartimento de Batería 624 x 212 x 627mm (para Batería DIN 210/250 Ah)	-	X	X	-	-	-
Compartimento de Batería 624 x 284 x 627mm (para Batería DIN 315/375 Ah)	-	-	X	X	X	X
Extracción Lateral de la Batería	-	0	0	0	0	0

EQUIPAMIENTO ESTÁNDAR Y OPCIONAL

BATERÍAS *(continuación)*	**S1.0**	**S1.2**	**S1.4**	**S1.6**	**S2.0**	**S1.6**
Extracción Vertical de la Batería	X	X	X	X	X	X
Extracción Lateral (Usando Rodillos)	-	0	0	0	0	0
Estación de Cambio de Batería Doble	-	0	0	0	0	0
Enchufe Cableado de la Batería Incluido	0	0	0	0	0	0
Extensión Cable Batería (1500mm)	0	0	0	0	0	0
Cargador a Bordo	0	0	0	0	0	0
Cargador Monofásico 50 Hz 8 Horas	0	0	0	0	0	0
Cargador Monofásico 50 Hz 12 Horas	0	0	0	0	0	0
Cargador Trifásico 50 Hz 8 Horas	0	0	0	0	0	0
Cargador Monofásico Alta Frecuencia 8 Horas	0	0	0	0	0	0
Cargador Monofásico Alta Frecuencia 12 Horas	0	0	0	0	0	0
ASPECTO	**S1.0**	**S1.2**	**S1.4**	**S1.6**	**S2.0**	**S1.6**
Carretilla base con pintura Hyster	X	X	X	X	X	X
Carretilla base con pintura especial	0	0	0	0	0	0
ELEMENTOS ADICIONALES	**S1.0**	**S1.2**	**S1.4**	**S1.6**	**S2.0**	**S1.6**
Garantía: Garantía del fabricante de 24 Meses / 4.000 Horas	X	X	X	X	X	X
Garantía: Garantía extendida de 36 Meses / 6.000 Horas	0	0	0	0	0	0

Consulte la Lista de Precios para ver todas las configuraciones de opciones.
Hay disponibles otras opciones a través del departamento Special Products Engineering Department (SPED).
Contacte con Hyster para ver más detalles.

NOTAS TABLA DE MODELOS:

Las especificaciones se ven afectadas por el estado del vehículo y por su equipamiento, así como por la naturaleza y las condiciones del área de trabajo. Informe a su distribuidor sobre la naturaleza y el estado de la zona de trabajo prevista cuando vaya a comprar su carretilla Hyster® .

(**1**) Con mástil de 3 etapas: - 43 mm
(**2**) Con mástil de 3 etapas: +43 mm;
con mástil de 3 etapas con rejilla soporte de carga: +43 mm;
con mástil de 2 etapas con rejilla soporte de carga: +27 mm.
(**3**) Estos valores pueden variar en +/-5 %.
(**4**) Baterías disponibles 24 V / 150 Ah (144 kg) ; 24 V / 150 Ah Versión caja de polipropileno (125 kg) ; 24 V / 200 Ah Versión caja de polipropileno (160 kg) ; 24 V / 100 Ah Ion de Litio (144 kg) ; 24 V / 200 Ah Ion de Litio (154 kg) .
(**5**) Batería disponible 24 V / 210 Ah (212 kg) ; 24 V / 250 Ah Versión caja polipropileno (180 kg + lastre 32 kg) ; 24 V / 200 Ah Ion de Litio (211 kg).
(**6**) Batería disponible 24 V / 210 Ah (212 kg) ; 24 V / 315 Ah (288 kg) ; 24 V / 375 Ah (288 kg) ; 24 V / 250 Ah Versión caja polipropileno (180 kg + lastre 32 kg) ; 24 V / 200 Ah Ion de Litio (211 kg) ; 24 V / 300 Ah Ion de Litio (277 kg) ; con 315/375 Ah la batalla aumenta y=+72 mm.
(**7**) Batería disponible 24 V / 315 Ah (288 kg) ; 24 V / 300 Ah Ion de Litio (277 kg).
(**8**) Batería disponible 24 V / 210 Ah (212 kg) ; 24 V / 200 Ah BS (185 Kg) la batería no es Din B ; 24 V / 200 Ah Ion de Litio (154 kg) ; 24 V / 200 Ah Ion de Litio (211 kg) ; con BS200 Ah la batalla disminuye y=-62 mm.
(**9**) Con horquillas 1400/1600 mm: +14 kg.
(**10**) Disponible b_5 680 mm: con b_5 680 mm, x -43 mm, l_1 y l_2 +43 mm.
(**11**) Batería disponible 24 V / 210 Ah (212 kg) ; 24 V / 315 Ah (288 kg) ; 24 V / 375 Ah (288 kg) ; 24 V / 200 Ah Ion de Litio (211 kg) ; 24 V / 300 Ah Ion de Litio (277 kg) ; con 315/375 Ah la batalla aumenta y=+72 mm.
(**12**) Valor referido a S3 6 %.
(**13**) Valor referido a S3 12 %.
(**14**) Con mástil de 2 etapas y b_5=570 mm la dimensión s aumenta 5 mm para los primeros 250 mm en la puntera.
16) Batería disponible 24 V / 315 Ah (288 kg).

NOTAS DE LA TABLA INFORMACIÓN DEL MÁSTIL:

(**1**) Con elevación libre de 100 mm para el mástil NFL.
(**2**) Con rejilla soporte de carga (h=1000) para el tablero: h_4 + 562 mm (mástil de 2 etapas), + 524 mm (mástil de 3 etapas), + 518 mm (S2.0 mástil de 2 etapas).
(**3**) Todos los pesos son: estructuras del mástil (perfil, cilindros, cadena, polea) + aceite SE EXCLUYEN: horquillas, accesorios.
(**4**) No disponible con extracción vertical de batería BS200 Ah.

CARACTERÍSTICAS DEL PRODUCTO

El robusto Apilador de Operario a Pie de Hyster® está diseñado para apilar y recuperar cargas a alturas de elevación bajas y medias y para la transferencia horizontal a distancias cortas y medias. Tiene una excelente maniobrabilidad, control y visibilidad.

El Apilador de Operario a Pie totalmente nuevo está construido con la calidad y las señas distintivas de Hyster: robusto, inteligente, fiable y eficiente.

SEGURIDAD DE FUNCIONAMIENTO

- Robusto diseño del bastidor con un bastidor base de una sola pieza (sin brazos soldados) y un nuevo parachoques prensado.
- El parachoques tiene un espesor que se ha aumentado a 5 mm y ha sido diseñado con elementos redondeados que mejoran tanto la protección de los pies del operario como la robustez.
- Las cubiertas de las baterías están fabricadas con policarbonato de gran espesor moldeado mediante inyección.
- Controlador con procesadores dobles para una mayor fiabilidad.

PRODUCTIVIDAD

- El motor de tracción de Hyster proporciona una potente aceleración y tiene una velocidad de desplazamiento más alta, llegando a 6 km/h.
- Infraestructura completa de CA en el motor que permite cambios de sentido de desplazamiento sin solución de continuidad, aumentando las velocidades de ciclo y el control de las operaciones de manejo de palés.
- El modelo de patas para horquillas entre largueros está diseñado con patas atornilladas (ajustables a tres dimensiones diferentes) para adecuarse a los requisitos de diferentes aplicaciones: elevación de palés cerrados por la parte inferior o de mayor anchura que los palés EURO y en aplicaciones especiales con pinzas giratorias o pinzas con vías hidráulicas adicionales.

ERGONOMÍA

- El brazo del timón se monta en una posición descentrada a media altura con un espacio de trabajo reducido para poder disponer de una dirección de bajo esfuerzo y una mayor controlabilidad de las funciones.
- El cabezal del timón con empuñaduras izquierda y derecha en ángulo y con grandes botones de mariposa incorpora controles de elevación y descenso proporcionales fácilmente accesibles.
- El mástil incorpora perfiles diseñados por Hyster que reducen la anchura total del canal del mástil y con el cilindro de elevación situado en una posición optimizada para aumentar la visibilidad del operario.
- Los paneles de instrumentos están colocados en una posición en la que quedan fácilmente a mano y están diseñados para alojar tanto una Llave de Contacto como un Teclado con la misma disposición y cubierta.
- La cubierta de la batería está diseñada para incorporar soportes para objetos aunque tiene un amplio plano central inclinado para aumentar la visibilidad de las horquillas.

BAJO COSTE DE PROPIEDAD

- El motor de tracción de 1,2 kW de Hyster proporciona una potente aceleración y una mayor velocidad de desplazamiento para obtener un rendimiento superior y una mayor productividad.
- Su consumo de energía que está entre los más bajos del mercado, convierte al Apilador de Operario a Pie en una de las soluciones más eficaces en costes.
- La cubierta de la batería protege la batería contra la caída de objetos aunque el interruptor de emergencia sigue siendo visible desde todos los ángulos.
- La pantalla montada en el tablero de instrumentos puede mostrar alarmas, un indicador digital de batería y cuentahoras.
- Alto nivel de homogeneidad de piezas con otros productos Hyster de fiabilidad y durabilidad demostradas, para hacer más fácil el mantenimiento.

FACILIDAD DE SERVICIO

- Rodillos de carga engrasados para toda su vida de servicio en el diseño del mástil.
- La pantalla muestra códigos de error, estado de la batería y cuentahoras.
- Nivel de acceso de técnico de servicio a través de ordenador portátil y cable de servicio Hyster normalizado.
- Localización de averías vía CAN y Pantalla.
- Intervalo de servicio del aceite hidráulico y del filtro: 3000 h o 3 años.
- Garantía estándar – 24 meses.

NOTAS TABLA HORQUILLAS:

(**1**) Mástil de 2 etapas solamente: restar 27 mm con la rejilla soporte de carga montada
(**2**) Mástil de 2 etapas solamente: añadir 27 mm con la rejilla soporte de carga montada

Los valores en negrita son de la versión de referencia
No todas las versiones mostradas en las tablas están disponibles como opciones estándar

NOTAS TABLA DE EQUIPAMIENTO ESTÁNDAR Y OPCIONAL:

X Equipamiento estándar
0 Equipamiento opcional
- No disponible

Los datos de la especificación se basan en la norma VDI 2198.

AVISO:

Hay que tener cuidado al manipular cargas a gran altura.
Los operarios deben haber recibido la formación adecuada y deben leer, entender y seguir las instrucciones contenidas en el Manual de Usuario.

Todos los valores son valores nominales y están sujetos a tolerancias.
Para más información, contacte con el fabricante.

Los productos Hyster están sujetos a cambios sin previo aviso.

Las carretillas elevadoras ilustradas pueden disponer de equipos opcionales.
Los valores pueden variar con configuraciones alternativas.

CE **Seguridad:** Esta carretilla satisface las normas vigentes de la UE.

SOCIOS COMPROMETIDOS. EQUIPOS ROBUSTOS.™

PARA OPERACIONES EXIGENTES, EN CUALQUIER LUGARE.

Hyster® suministra una gama completa de equipos de almacén, carretillas elevadoras de contrapeso IC y eléctricas, manipuladores de contenedores y apiladores retráctiles Hyster® está comprometido en ser mucho más que un suministrador de carretillas elevadoras.

Nuestro objetivo es ofrecer una asociación completa capaz de responder a la totalidad del espectro de asuntos relacionados con la manutención de materiales: Tanto si necesita servicios de consultoría profesional para la gestión de su flota, como si lo que necesita es apoyo de servicio cualificado o suministro fiable de repuestos, puede confiar en Hyster®.

Nuestra red de distribuidores altamente preparados proporciona apoyo local experto y una gran capacidad de respuesta. Pueden ofrecer paquetes financieros de adecuada relación coste-eficacia y pueden introducir programas de mantenimiento gestionados de manera eficaz para asegurar que pueda obtener el mayor valor posible. Nuestra actividad de negocios consiste en tratar sus necesidades de manutención de materiales de manera que usted pueda centrarse en el éxito de su propia actividad de negocios tanto en el momento actual como en el futuro.



SUMA LIFT
INDUSTRIAL TRUCKS

CORREO
ventas@sumalift.com

TELÉFONO
477 104 47 00

SITIO WEB
sumalift.com