CARACTERÍSTICAS

Tamaño	Metrico	Inglés
Máx. Altura de trabajo	28.60m	93ft 10in
Máx. Altura de la plataforma	26.60m	87ft 3in
Máx. Alcance horizontal	21.30m	69ft 11in
Dimensiones modo transporte (largo x ancho x alto)	11.50m x 2.50m x 2.96m	37ft 9in x 8ft 2in x 9ft 8in
Tamaño de la canastilla (largo x ancho)	2.44m x 0.91m	8ft x 3ft
Giro de cola	1.61m	5ft 3in
Altura al suelo Ⓐ	0.41m	1ft 4in
Distancia entre ejes Ⓑ	2.80m	9ft 2in
Radio de giro (interior/exterior)	1.87m3.22m	6ft 2in/10ft 7in
Neumáticos	385/45-28	385/45-28

Desempeño		
Capacidad de carga máxima	454kg	1000lb
Máx. de ocupantes	3	3
Inclinación máxima (gradeabilidad)	30%	30%
Velocidad de conducción (replegada)	6.0km/h	3.7mph
Velocidad de conducción (elevada)	1.1km/h	0.7mph
Máx. Pendiente de trabajo	X-5°/Y-5°	X-5°/Y-5°
Rotación de contrapeso	360 °Continua	360 °Continua
Rotación de canastilla	180°	180°
Movimiento de pluma (jib)	135°	135°

Peso		
Peso total	18400kg	40565lb

Energía		
Batería de litio	520Ah/80V	520Ah/80V
Sistema de alimentación de emergencia	12V	12V
Motor de accionamiento	54VAC/18kW	54VAC/18kW
Tanque de aceite hidráulico	165L	43gal

LI-ION

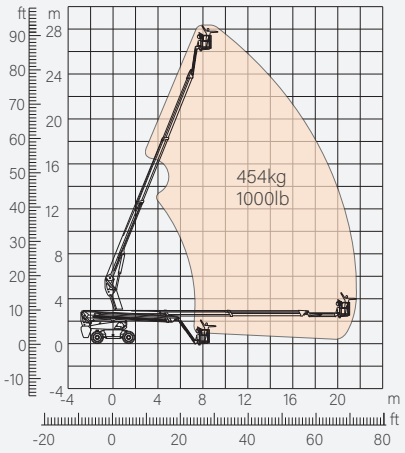

Rango de Movimiento

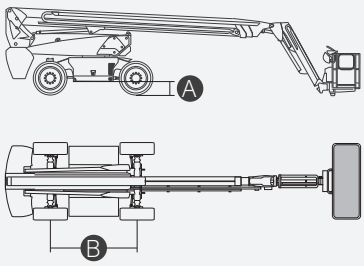



DINGLI
Exceed · New Height

BA28ERT
Plataforma Articulada

ESPECIFICACIONES

Configuración estandar

- Plumín de 2,31 m (7 pies 7 pulgadas)
- Eje oscilante delantero
- Dirección a las cuatro ruedas
- Tracción a las cuatro ruedas
- Plataforma autonivelante
- Plataforma giratoria 180° a izquierda y derecha
- Controles proporcionales con joystick
- Dirección con el pulgar
- Accionamiento
- Cable de alimentación de CA a la plataforma
- Alarma de inclinación
- Alarma de descenso
- Flash
- Bocina
- Horómetro
- Eje motriz especial integrado
- Para Maquinaria de Construcción
- Giro continuo de 360
- Tracción positiva en las cuatro ruedas
- Sistema de detección de carga de la plataforma
- Sistema de diagnóstico de fallos
- Sistema de protección antiaplastamiento del operador
- Kits para entornos difíciles
- Alimentación auxiliar de 12 V DC
- Batería de litio 520Ah/80V
- Motor de accionamiento 18kW 3243rpm
- Motor de elevación 24kW 2150rpm


Brazo articulado


Altura de trabajo: 28m


Plumin


Eléctrica


Todo terreno




454 kg-Carga pesada

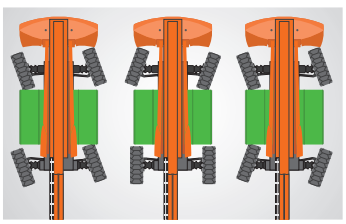
Múltiples modos de dirección


Dispositivo antiextrusión

SUMA LIFT
INDUSTRIAL TRUCKS

CORREO
ventas@sumalift.com

TELÉFONO
477 104 47 00

SITIO WEB
sumalift.com